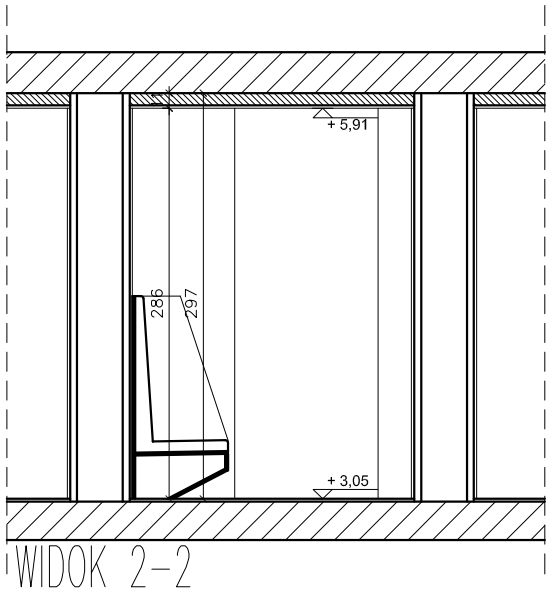

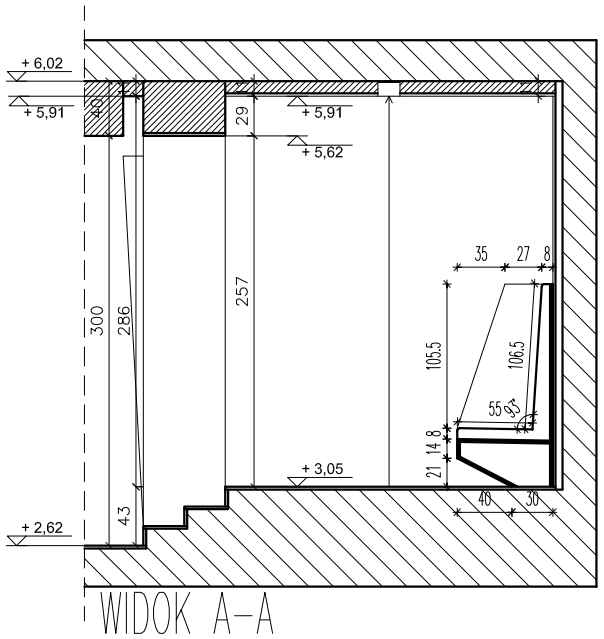

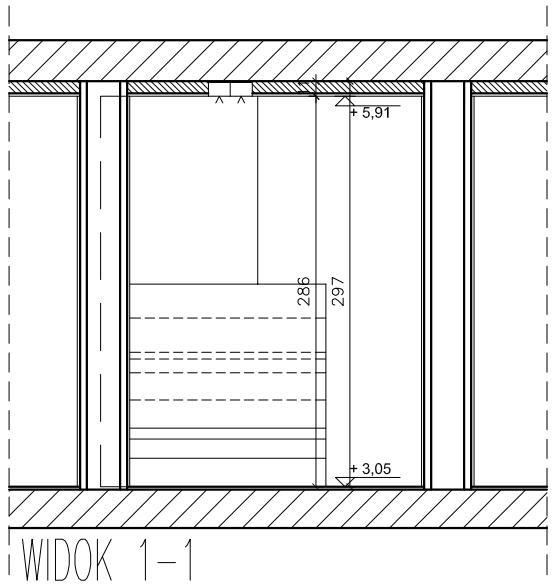

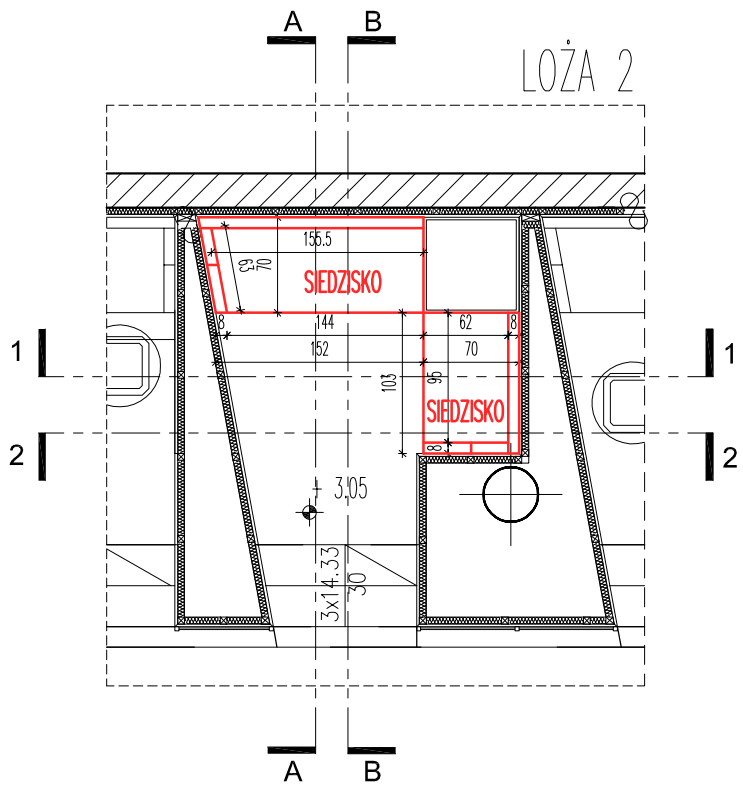

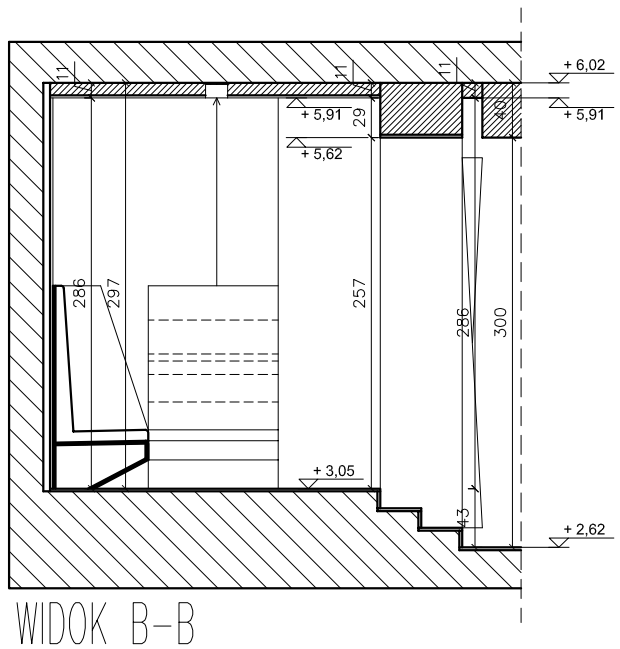

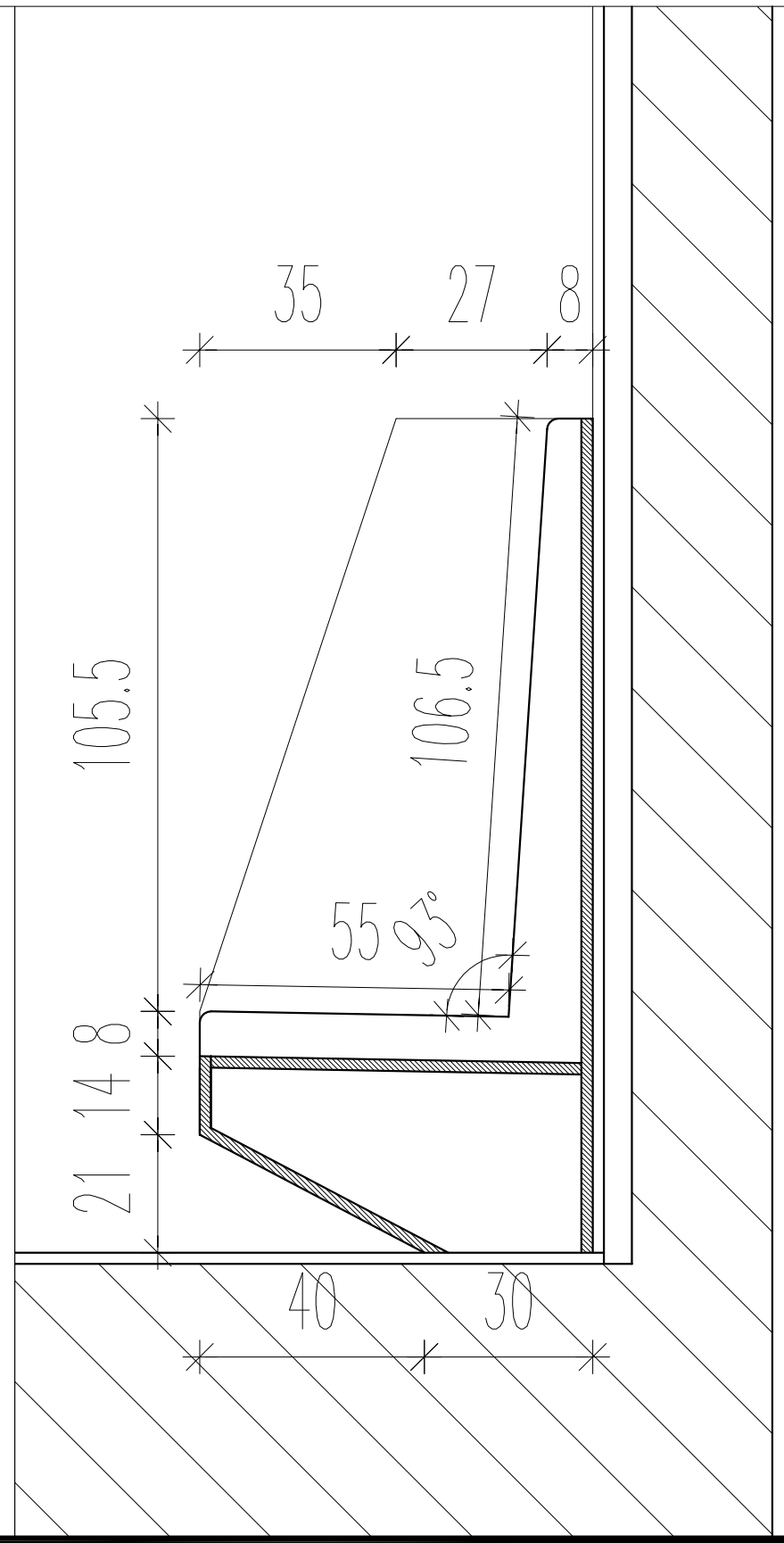

INWESTOR

UNIWERSYTET MUZYCZNY FRYDERYKA CHOPINA
UL. OKÓLNIK 2
00-999 WARSZAWA

TEMAT

PRZEBUDOWA POMIESZCZEŃ SALI KLUBU STUDENCKIEGO "GAMA" WRAZ Z ZAPLECZEM MAGAZYNOWYM W BUDYNKU UNIWERSYTETU MUZYCZNEGO FRYDERYKA CHOPINA W WARSZAWIE
UL. OKÓLNIK 2, DZIAŁKA NR EW. 94

FAZA

PROJEKT BUDOWLANY

BRANŻA

ARCHITEKTURA

PROJEKTANT

81.WAW.PL SP. Z O.O.
UL. FAŁATA 5 lok.9
02_534 WARSZAWA

022 3038080
81@81WAW.PL
WWW.81.WAW.PL

ZESPÓŁ AUTORSKI — NR UPRAWNIEŃ — PODPIS

PROWADZĄCY

mgr inż. arch.
ROBERT GRUDZIĄŻ
MA/008/07

mgr. szt.
ANNA PASZKOWSKA-GRUDZIĄŻ

mgr. inż. arch.
RAFAŁ GRUDZIĄŻ

WSPÓŁPRACA

stud. arch.
ŁUKASZ GROSZEWSKI

SPRAWDZAJĄCY

mgr inż. arch.
BOGDAN DĄBROWSKI
MA/066/04

WSZYSTKIE PRAWA AUTORSKIE DOTYCZĄCE TEGO RYSUNKU SĄ WŁASNOŚCIĄ PRACOWNI ARCHITEKTONICZNEJ 81.WAW.PL | architekci
NINIEJSZY RYSUNEK JEST WYDANY POD WARUNKIEM IŻ NIE BĘDZIE KOPIOWANY, ANI UDOSTĘPNIANY BEZ UZGODNIENIA Z 81.WAW.PL | architekci.
NIE NALEŻY ODMIERZAĆ WYMIARÓW Z RYSUNKU ANI TEŻ UŻYWAĆ GO JAKO SZABLONU

PRZED PRZYSTĄPIENIEM DO PRAC BUDOWLANYCH WSZYSTKIE WYMIARY NALEŻY SPRAWDZIĆ W NATURZE. W PRZYPADKU STWIERDZENIA NIEZGODNOŚCI NALEŻY ZWRÓCIĆ SIĘ DO PROJEKTANTA. W PRZYPADKU ROZBIEŻNOŚCI WYMIAROWYCH POMIĘDZY RYSUNKAMI DETALI I CAŁOŚCI PROJEKTOWANEGO ELEMENTU PODSTAWĄ WYMIAROWANIA SĄ RYSUNKI DETALI.

UWAGI

1. ZE WZGLĘDU NA CHARAKTER OBIEKTU WSZYSTKIE WYMIARY I RZĘDNE NALEŻY SPRAWDZIĆ NA BUDOWIE, A ZAISTNIAŁE NIEZGODNOŚCI POMIĘDZY PROJEKTEM ARCHITEKTONICZNYM I POZOSTAŁYMI OPRACOWANIAMI BRANŻOWYMI, A STANEM ISTNIEJĄCYM NALEŻY WYJAŚNIĆ I UZGODNIĆ Z GŁÓWNYM PROJEKTANTEM.
2. ZAKRES WYKONANIA I OBOWIĄZKI PRZY ROBOTACH BUDOWLANYCH – ZGODNIE ZE SZTUKĄ BUDOWLANĄ (WARUNKI TECHNICZNE WYKONANIA I ODBIORU ROBÓT BUDOWLANO-MONTAŻOWYCH).
3. TEREN BUDOWY POWINIEN BYĆ PRZYGOTOWANY PRZEZ WYDZIELENIE, UPORZĄDKOWANIE I ZABEZPIECZENIE POD WZGLĘDEM BHP. WSZYSCY PRACOWNICY ZATRUDNIENI NA BUDOWIE POWINNI ZOSTAĆPRZESZKOLENI W KWESTII PRZESTRZEGANIA PRZEPISÓW BHP I P.POŻ.
4. SPECYFIKACJA I OPIS TECHNICZNY SĄ INTEGRALNĄ CZĘŚCIĄNINIEJSZEGO OPRACOWANIA
5. DOKUMENTACJ ARCHITEKTONICZNA JEST NADŻĘDNA WZGLĘDEM INSTALACJI BRANŻOWYCH

ARCHITEKTURA	81.WAW.PL SP. Z O.O. UL.FAŁATA 5/9,02-534 WARSZAWA	22_3038080
KONSTRUKCJA	PF PROJEKT PRASALSKI&FABISIAK KONSTRUKCJE BUDOWLANE	607-932-620 506-141-060
INST.SANITARNE	RMJ PROJEKT RADOSŁAW MISZTAL UL.KINOWA 25/168,04-030 WARSZAWA	693-550-555
INST.ELEKTRYCZNE	PRO ELEKTRYK UL. BRETANII 2e, 05-500 JÓZEFOSŁAW	510-256-808

TREŚĆ RYSUNKU: LOŻA 02

SKALA: **1:20**

BRANŻA: **A**

DATA: KWIECIEŃ 2013

NR RYSUNKU: **28**