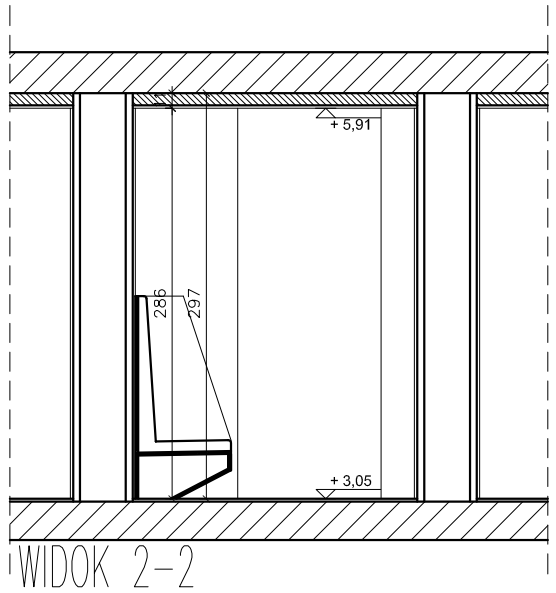

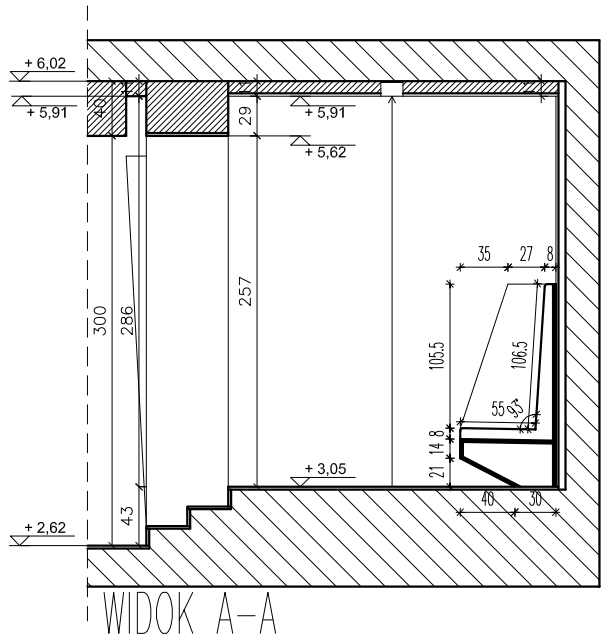

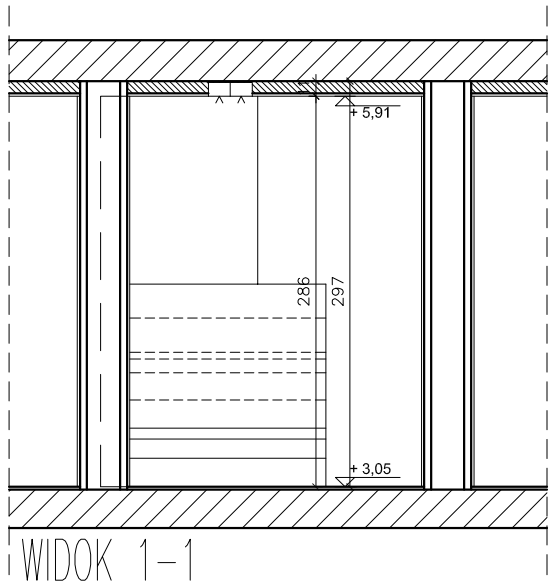

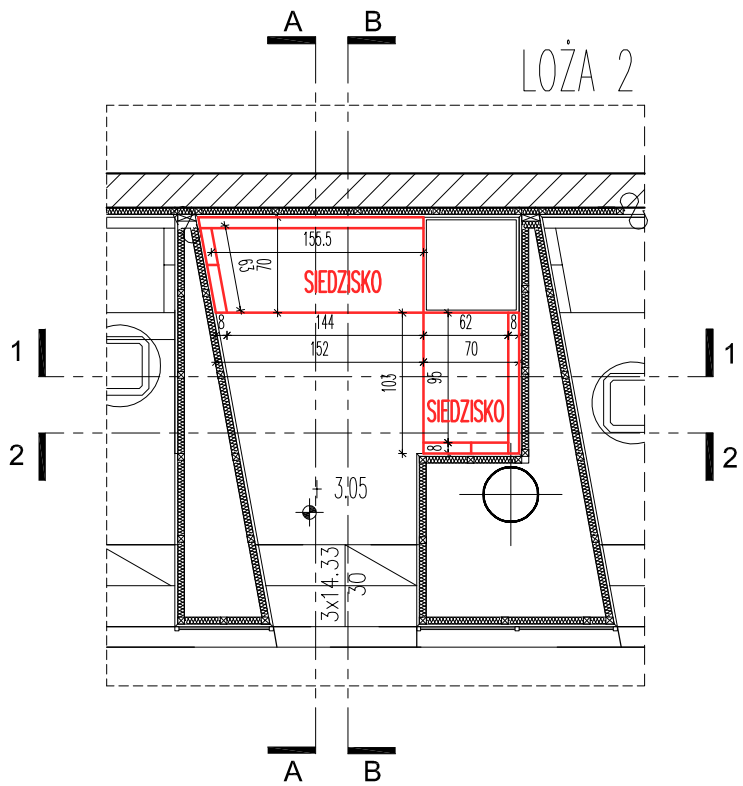

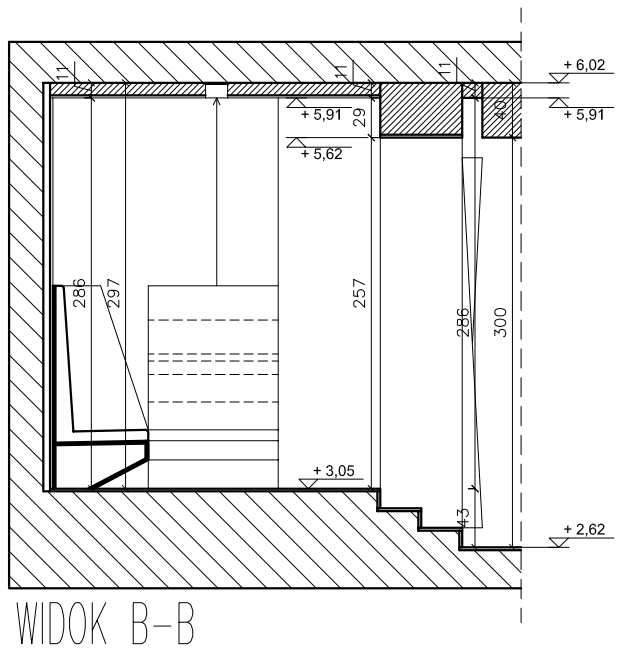

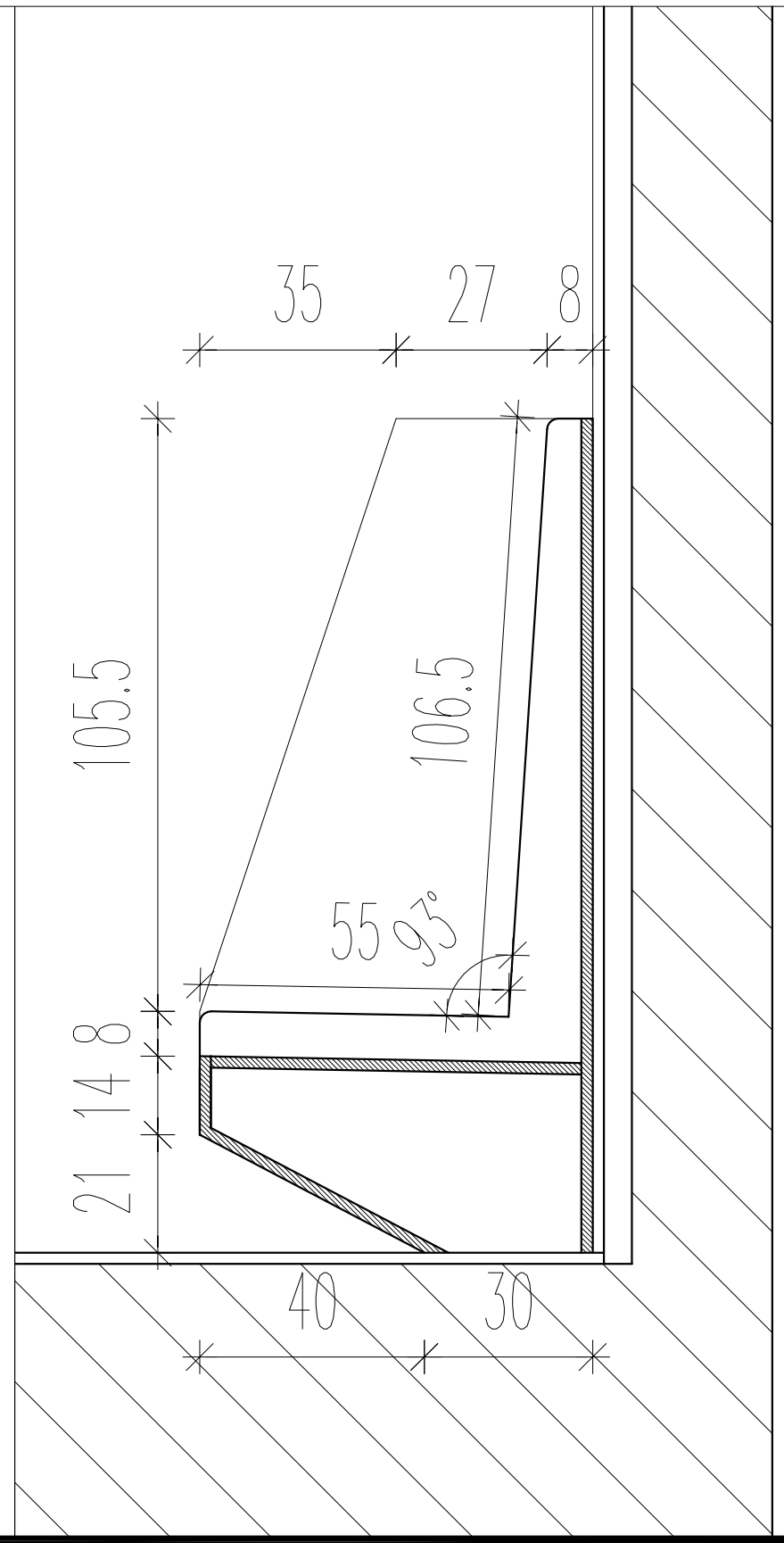

INWESTOR UNIWERSYTET MUZYCZNY FRYDERYKA CHOPINA UL. OKÓLNIK 2 00-999 WARSZAWA	FAZA **PROJEKT BUDOWLANY**	ZESPÓŁ AUTORSKI — NR UPRAWNIEŃ — PODPIS PROWADZĄCY mgr inż. arch. ROBERT GRUDZIĄŻ MA/008/07 mgr. szt. ANNA PASZKOWSKA-GRUDZIĄŻ mgr. inż. arch. RAFAŁ GRUDZIĄŻ WSPÓŁPRACA stud. arch. ŁUKASZ GROSZEWSKI
TEMAT PRZEBUDOWA POMIESZCZEŃ SALI KLUBU STUDENCKIEGO "GAMA" WRAZ Z ZAPLECZEM MAGAZYNOWYM W BUDYNKU UNIWERSYTETU MUZYCZNEGO FRYDERYKA CHOPINA W WARSZAWIE UL. OKÓLNIK 2, DZIAŁKA NR EW. 94	BRANŻA **ARCHITEKTURA**	
	PROJEKTANT 81.WAW.PL SP. Z O.O. UL. FAŁATA 5 lok.9 02_534 WARSZAWA 022 3038080 81@81WAW.PL WWW.81.WAW.PL	

SPRAWDZAJĄCY

mgr inż. arch.
BOGDAN DĄBROWSKI
MA/066/04

WSZYSTKIE PRAWA AUTORSKIE DOTYCZĄCE TEGO RYSUNKU SĄ WŁASNOŚCIĄ PRACOWNI ARCHITEKTONICZNEJ 81.WAW.PL | architekci
NINIEJSZY RYSUNEK JEST WYDANY POD WARUNKIEM IŻ NIE BĘDZIE KOPIOWANY, ANI UDOSTĘPNIANY BEZ UZGODNIENIA Z 81.WAW.PL | architekci.
NIE NALEŻY ODMIERZAĆ WYMIARÓW Z RYSUNKU ANI TEŻ UŻYWAĆ GO JAKO SZABLONU

PRZED PRZYSTĄPIENIEM DO PRAC BUDOWLANYCH WSZYSTKIE WYMIARY NALEŻY SPRAWDZIĆ W NATURZE. W PRZYPADKU STWIERDZENIA NIEZGODNOŚCI NALEŻY ZWRÓCIĆ SIĘ DO PROJEKTANTA. W PRZYPADKU ROZBIEŻNOŚCI WYMIAROWYCH POMIĘDZY RYSUNKAMI DETALI I CAŁOŚCI PROJEKTOWANEGO ELEMENTU PODSTAWĄ WYMIAROWANIA SĄ RYSUNKI DETALI.

UWAGI
1. ZE WZGLĘDU NA CHARAKTER OBIEKTU WSZYSTKIE WYMIARY I RZĘDNE NALEŻY SPRAWDZIĆ NA BUDOWIE, A ZAISTNIAŁE NIEZGODNOŚCI POMIĘDZY PROJEKTEM ARCHITEKTONICZNYM I POZOSTAŁYMI OPRACOWANIAMI BRANŻOWYMI, A STANEM ISTNIEJĄCYM NALEŻY WYJAŚNIĆ I UZGODNIĆ Z GŁÓWNYM PROJEKTANTEM.
2. ZAKRES WYKONANIA I OBOWIĄZKI PRZY ROBOTACH BUDOWLANYCH – ZGODNIE ZE SZTUKĄ BUDOWLANĄ (WARUNKI TECHNICZNE WYKONANIA I ODBIORU ROBÓT BUDOWLANO-MONTAŻOWYCH).
3. TEREN BUDOWY POWINIEN BYĆ PRZYGOTOWANY PRZEZ WYDZIELENIE, UPORZĄDKOWANIE I ZABEZPIECZENIE POD WZGLĘDEM BHP. WSZYSCY PRACOWNICY ZATRUDNIENI NA BUDOWIE POWINNI ZOSTAĆPRZESZKOLENI W KWESTII PRZESTRZEGANIA PRZEPISÓW BHP I P.POŻ.
4. SPECYFIKACJA I OPIS TECHNICZNY SĄ INTEGRALNĄ CZĘŚCIĄNINIEJSZEGO OPRACOWANIA
5. DOKUMENTACJ ARCHITEKTONICZNA JEST NADRZĘDNA WZGLĘDEM INSTALACJI BRANŻOWYCH

ARCHITEKTURA	81.WAW.PL SP. Z O.O. UL.FAŁATA 5/9,02-534 WARSZAWA	22_3038080
KONSTRUKCJA	PF PROJEKT PRASALSKI&FABISIAK KONSTRUKCJE BUDOWLANE	607-932-620 506-141-060
INST.SANITARNE	RMJ PROJEKT RADOSŁAW MISZTAL UL.KINOWA 25/168,04-030 WARSZAWA	693-550-555
INST.ELEKTRYCZNE	PRO ELEKTRYK UL. BRETANII 2e, 05-500 JÓZEFOSŁAW	510-256-808

TREŚĆ RYSUNKU LOŻA 04	SKALA **1:20**
	BRANŻA **A**
DATA KWIECIEŃ 2013	NR RYSUNKU **30**